FICHA TECNICA DE PRODUCTO

Serie 462 IX

Cabezal Reg. 4Rod P.C. Partido Inox
ACERO F-114

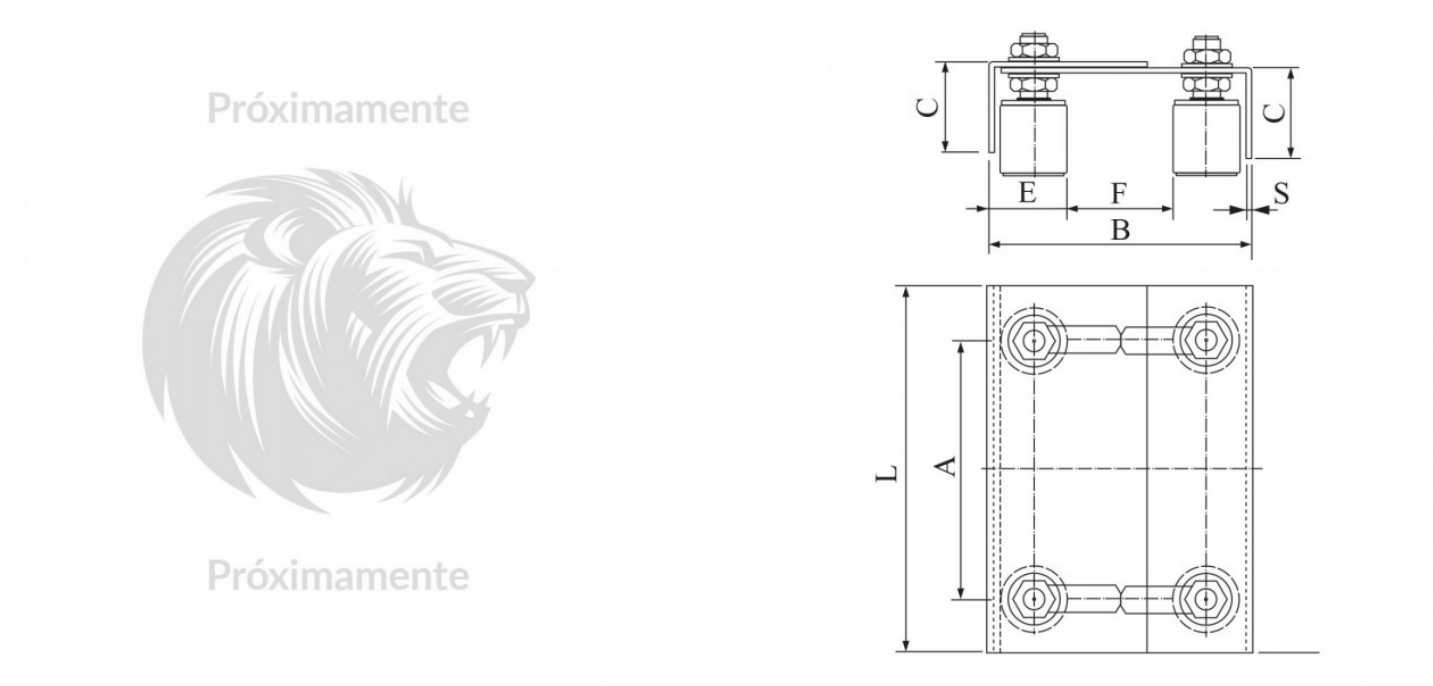

Referencia	Dimensiones	Acabado	L	A	B	C	E	F	S	Rodillo	Peso que soporta
462IX	140x220	Inox	220	155	150-197	54	40-85	17-72	3	Ø 30x40	

Fabricación según norma UNE-EN 13241-1-2004